# Σταντ Δίσκων Αρσης Βαρών Ολυμπιακού Τύπου

**43959**

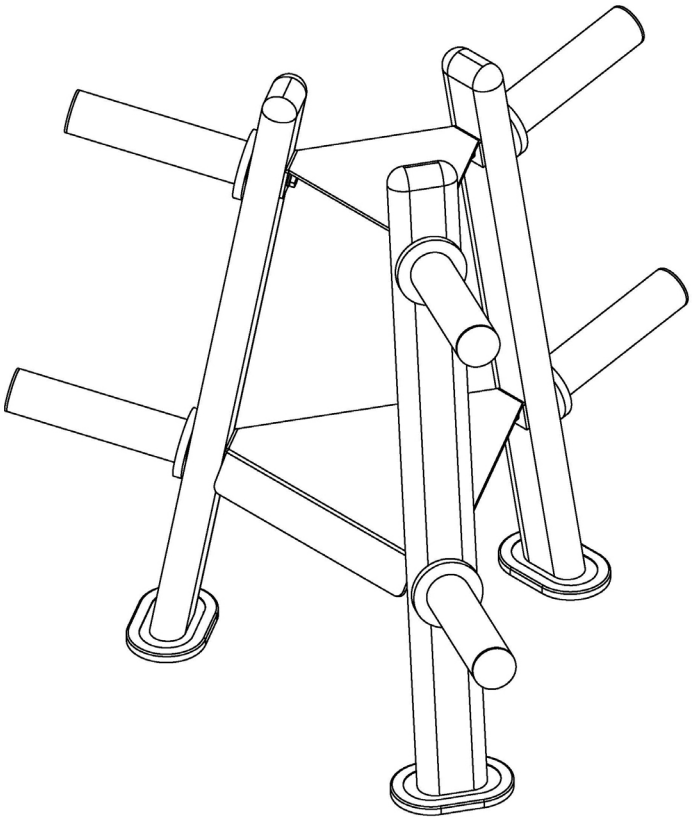

## ΠΡΟΦΥΛΑΞΕΙΣ

- Συμβουλευθείτε έναν γιατρό πριν αρχίσετε κάποιο πρόγραμμα γυμναστικής.
- Αν νιώσετε ζαλάδα ή αδυναμία, σταματήστε άμεσα την άσκησή σας.
- Να χρησιμοποιείτε τον πάγκο μόνο σε επίπεδη επιφάνεια.

## ΑΝΑΛΥΤΙΚΟ ΔΙΑΓΡΑΜΜΑ ΣΥΝΑΡΜΟΛΟΓΗΣΗΣ

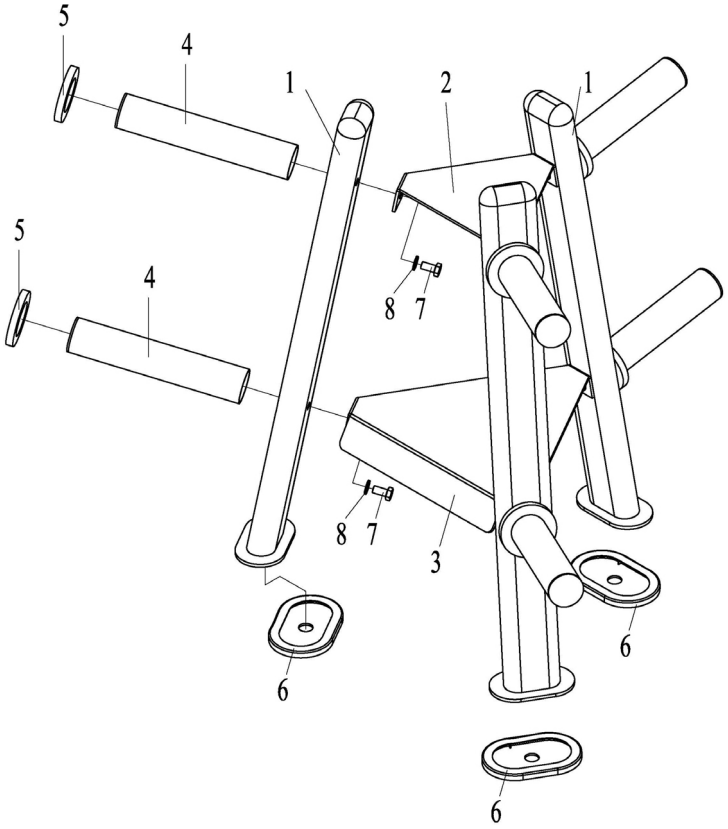


## ΛΙΣΤΑ ΕΞΑΡΤΗΜΑΤΩΝ

| # | ΤΜΧ | ΠΕΡΙΓΡΑΦΗ |
|---|---|---|
| 1 | 3 | Κυρίως σκελετός |
| 2 | 1 | Άνω πλάκα ένωσης |
| 3 | 1 | Κάτω πλάκα ένωσης |
| 4 | 6 | Ράβδοι δίσκων |
| 5 | 6 | Λαστιχένιες ροδέλες |
| 6 | 3 | Λαστιχένια ποδαράκια |
| 7 | 6 | Βίδες M10x25 |
| 8 | 6 | Ροδέλες 10 |

**ΕΛΔΙΚΟ ΣΠΟΡ ΑΕΕ**
Κασσάνδρας 30, Βοτανικός, 104 47 Αθήνα
Τηλ.: +30 210 3478279, Fax: + 30 210 3450168
e-mail: info@eldico.gr - WEBpage: http://www.eldico.gr/